ミニバックホー(超小旋回)[0.03〜0.12㎥]

特教 特自検

寸法図

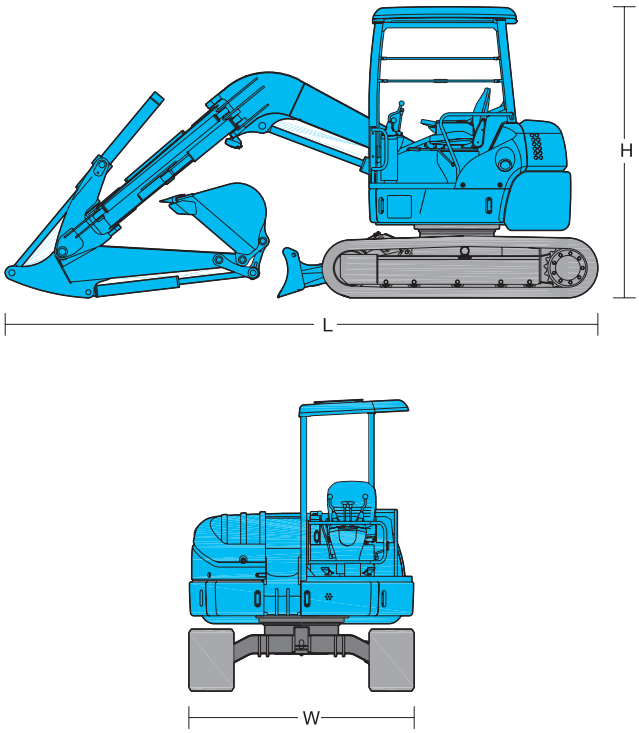

作業範囲図

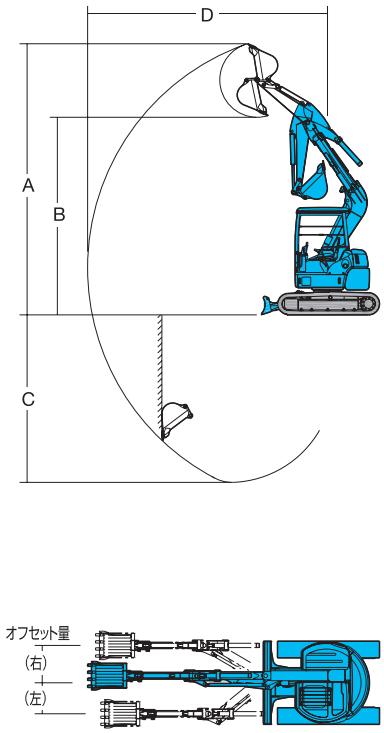

商品コード		VAA 030AB	VAA 100E3		VAA 120E3	VAA 120NC	VAA 120N3
呼称	(㎥)	0.03	0.1		0.12		
新JIS表示	(㎥)	0.022	0.06	0.066	0.09	0.08	0.07
メーカー		ヤンマー	クボタ	ヤンマー	クボタ	ヤンマー	コベルコ
型式		J09-A	RX-203	B2-5	RX-306	B3-6	SK30UR-5
走行速度	(km/h)	1.8〜3.7	2.2〜4.2	2.2〜4.4	2.7〜4.6	2.6〜4.6	2.6〜4.5
最大掘削能力	(kN[kgf])	10.8〔1,100〕	21.2〔2,160〕	18.6〔1,900〕	27.9〔2,850〕	30.4〔3,100〕	27.3〔2,790〕
バケットオフセット量	(mm)	左 485〜右 165	左 680〜右 470	左 710〜右 315	左 810〜右 485	左 885〜右 330	左 835〜右 455
作業範囲(mm)	標準バケット幅	350	400	490	430	490	—
	(サイドカッター付)	—	450	—	480	—	450
	A：最大掘削高	2,790	4,630	4,700	5,180	5,150	5,190
	B：最大ダンプ高	2,050	3,490	3,400	3,740	3,730	3,830
	C：最大掘削深	1,620	2,210	2,270	2,960	2,900	2,880
	D：最大掘削半径	2,730	3,860	3,900	4,530	4,760	4,530
定格出力	(kW/rpm)	7.7/2,400	14/2,200	14.3/2,400	21/2,200	18.1/2,500	16.8/2,300
	(PS/rpm)	10.5/2,400	19/2,200	19.5/2,400	28.6/2,200	24.6/2,500	23.0/2,300
燃料タンク容量	(L)	10	27.5	28.5	41	42	34
寸法	L：全長 (mm)	2,560	3,660	3,650	4,080	4,200	4,460
	W：全幅 (mm)	680	1,400	1,380	1,550		
	H：全高 (mm)	1,420	2,270	2,280	2,470	2,525	2,490
質量(　)内はキャビン仕様	(kg)	980	1,990	2,000	2,990(3,120)	3,300	2,970(3,080)