たて込み簡易土留 TSI-K型

●サポートジャッキ配置図(例)

ガイドポスト方式

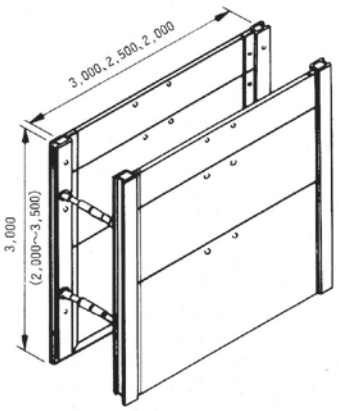

TSI-K2000

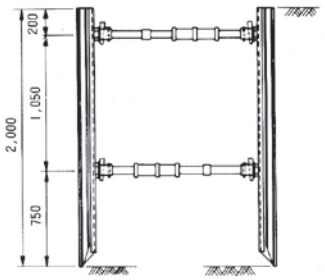

TSI-K2500

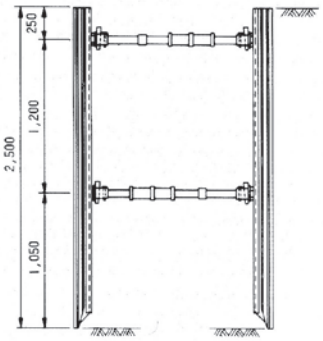

TSI-K3000

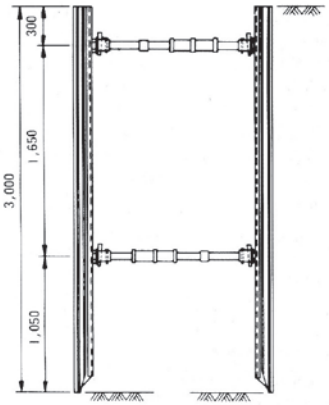

TSI-K3500

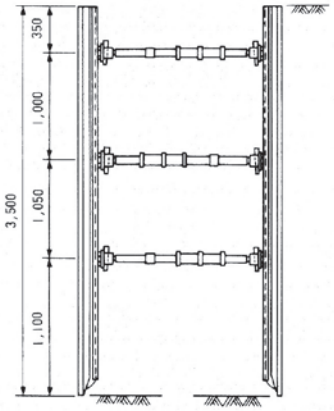

ボックス方式

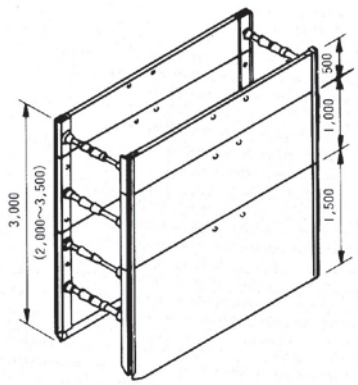

TSI-K2000

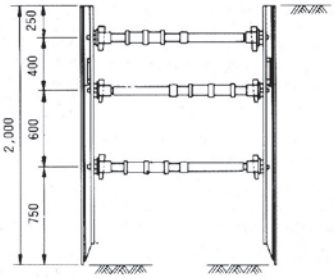

TSI-K2500

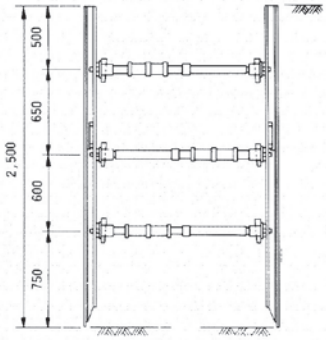

TSI-K3000

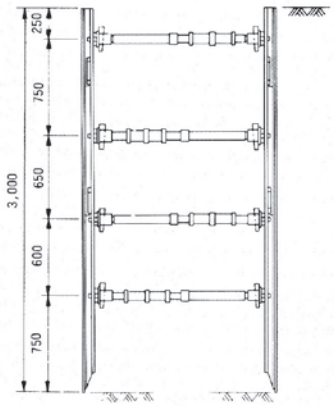
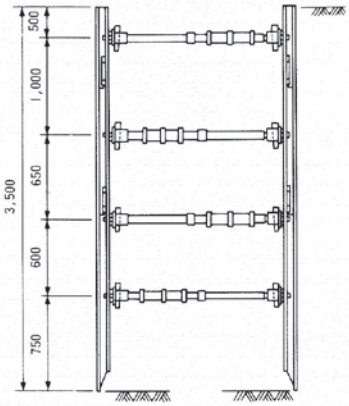
TSI-K3500