# 階段風除

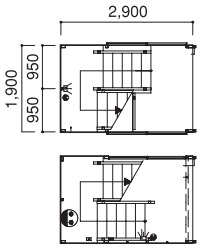

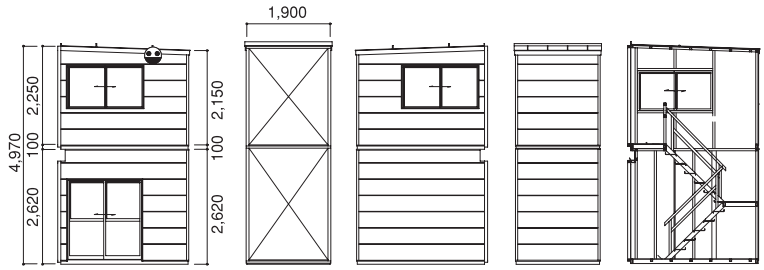


| 商品コード | | NAB B0003 |
|---|---|---|
| メーカー | | ユニバーサルハウス |
| 型式 | | 階段風除 |
| 外部寸法・仕様 | 全長D (mm) | 2,900 |
| | 全幅W (mm) | 1,900 |
| | 全高H (mm) | 4,970 |
| | 2階建時全高 (mm) | — |
| | 重量 (kg) | 1,300 |
| | 構造/屋根 | 鉄骨造/長尺カラートタン |
| | 外壁 | 金属系サイディング |
| | 窓(アルミサッシ) | 2 |
| | ドア(アルミサッシ) | 1 |
| 内部寸法・仕様 | 天井高 (mm) | 4,820 |
| | 間口 (mm) | 2,850 |
| | 奥行 (mm) | 1,800 |
| | 床 | 縞鋼板 |
| | 壁・天井 | カラートタン |
| | 給気口/電動換気扇 | — |
| | 照明(蛍光灯) | 2(センサーライト) |
| | コンセント | 2 |
| | FFストーブ排気口 | — |
| | 排水口 | — |

# 階 段

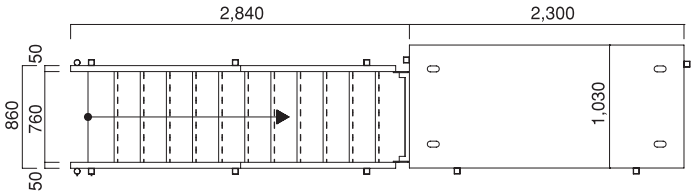


NAB B0000

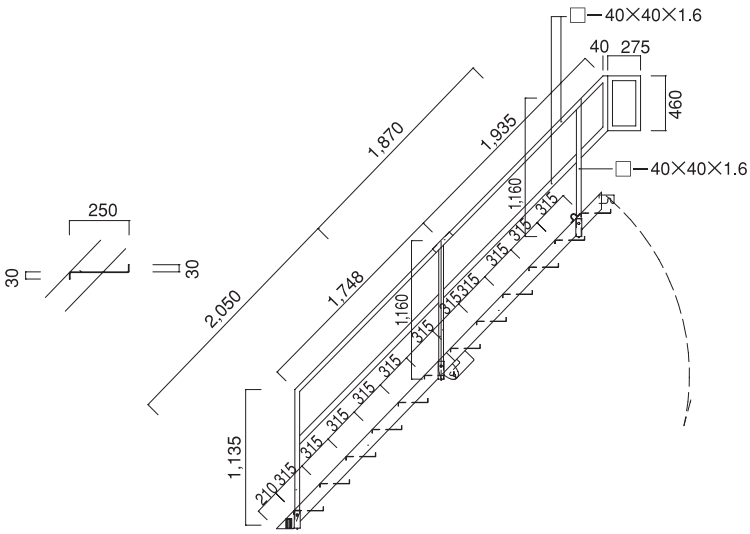


掘削・運搬 整地・道路 林業
レンタカー 車両機械
高所作業車 高所作業台
荷役・揚重 機械
コンプレッサ エア機械
発電・溶接 照明機器 電気設備
水中ポンプ 水処理機械
汎用機器
コンクリート 機器
ハウス・備品 通信機器 計測機器 シーズン品
汚染除去商品 環境関連機器 清掃
杭打抜機
仮設資材 仮設機材
アグリ事業
イベント事業 携帯電話事業
資料