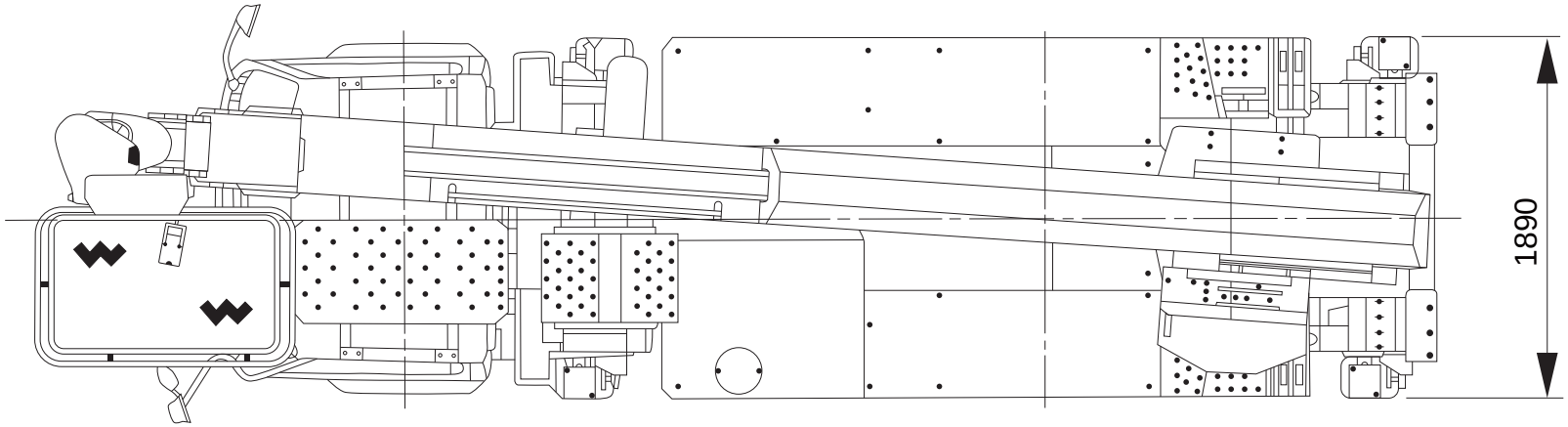
1890

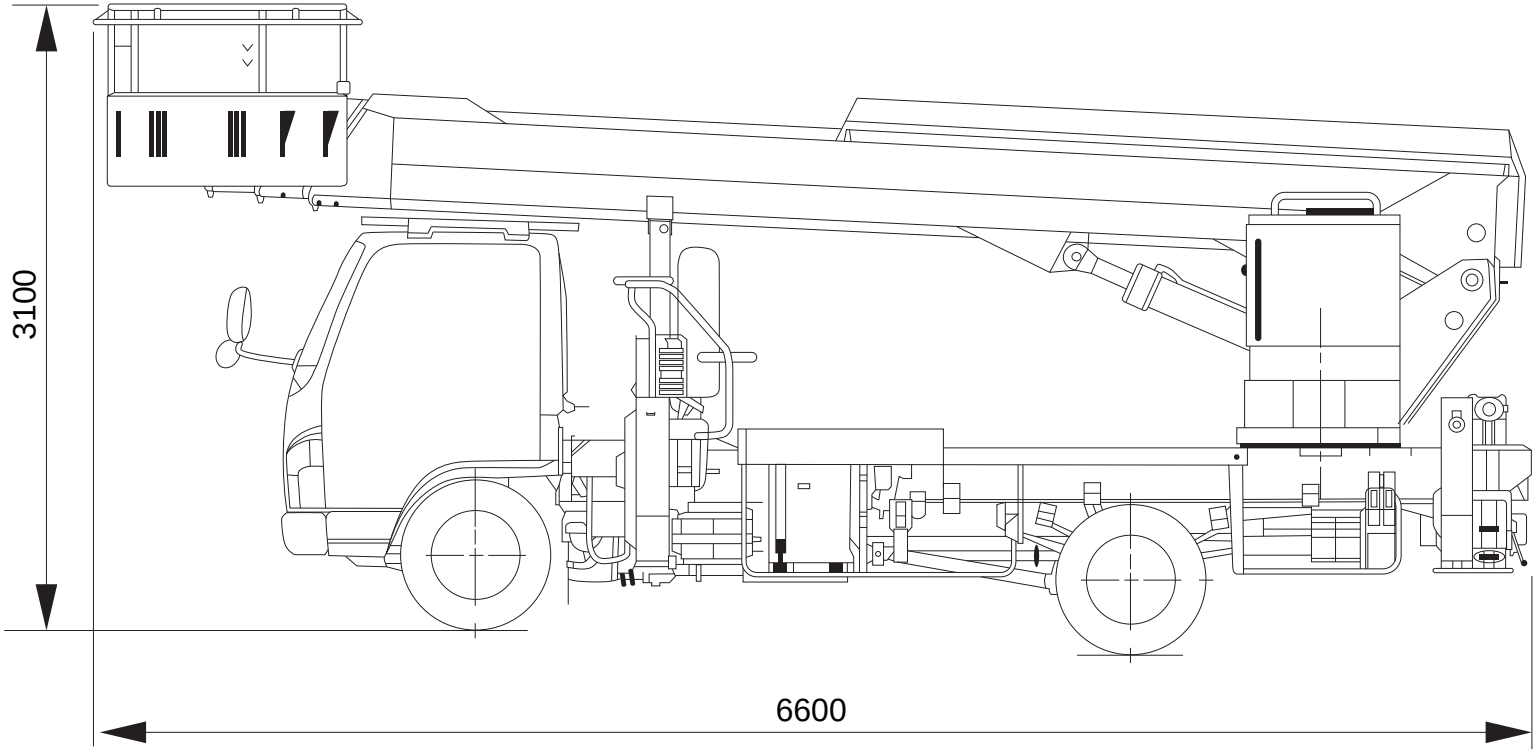
3100
6600

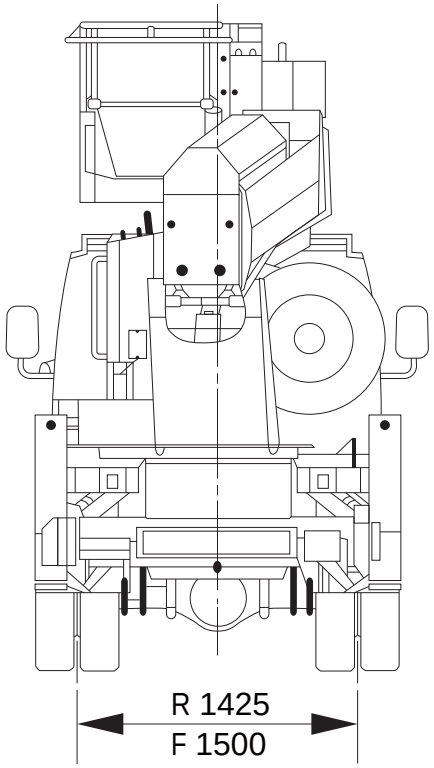
R 1425
F 1500